GEOLINE

Mono foyers

GL 2500 PUISSANCE 2500 W

- **Carter Inox et verre vitrocéramique.**
- **Inducteur :** 180mm de diamètre.
- **Minuterie** d'une durée de 99 minutes avec signal sonore et visuel.
- **Commandes** par clavier à touches sensitives : touche On/off, 1 touche de sélection soit réglage puissance, soit réglage minuterie, réglage de la puissance de 0 à 20, avec affichage 2 digits.
- **Puissance** : 2500 W (20 réglages de 50 à 2500).
- **Ampérage :** 11A.
- **Alimentation** : 230V+/-10% (monophasé) AC 50Hz+/-2% ou 60Hz+/-2%, cordon secteur de 1m80 m fourni.
- **Filtre démontable et lavable** livré avec le produit.
- **Livré** avec 1 pied réglable,
- **Dimensions de la glace :** L 280 x P 280 x épaisseur 4mm.
- **Normes :** Conforme aux normes : Basse Tension 2006/95/CE, EMC standard 2004/108/CE, et ROHS standard 2005/618/CE.

- **Conçu et Fabriqué en France.**

GL 3000 PUISSANCE 3000 W
GL 3500 PUISSANCE 3500 W

- **Carter Inox et verre vitrocéramique.**
- **Inducteur :** 210 mm de diamètre.
- **Minuterie** d'une durée de 99 minutes avec signal sonore et visuel.
- **Commandes** par clavier à touches sensitives : touche On/off, 1 touche de sélection soit réglage puissance, soit réglage minuterie, réglage de la puissance de 0 à 20, avec affichage 2 digits.
- **Alimentation** : 230V+/-10% AC 50Hz+/-2% ou 60Hz+/-2%, cordon secteur de 1m80 m fourni.
- **Puissance** : 3000 W ou 3500 W (20 réglages de 50 à 3000 ou 3500W).
- **Ampérage :** 13A (GL3000) - 16A (GL3500).
- **Filtre démontable et lavable** livré avec l'appareil.
- **Livré** avec 2 pieds réglables,
- **Dimensions de la glace :** L 390 x P 370 x épaisseur 4mm.
- **Normes :** Conforme aux normes : Basse Tension 2006/95/CE, EMC standard 2004/108/CE, et ROHS standard 2005/618/CE.

- **Conçu et Fabriqué en France.**

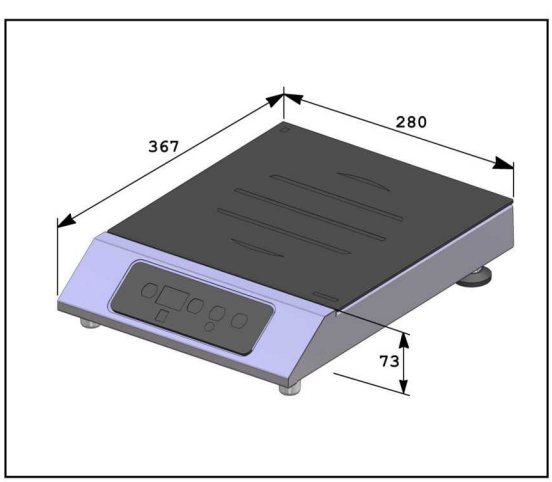

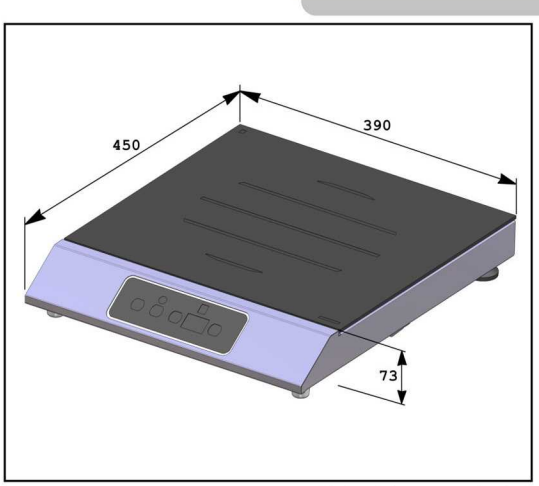

Photos et plans non contractuels

FICHE TECHNIQUE

GL 2500

Mono foyer posable
Gamme GEOLINE

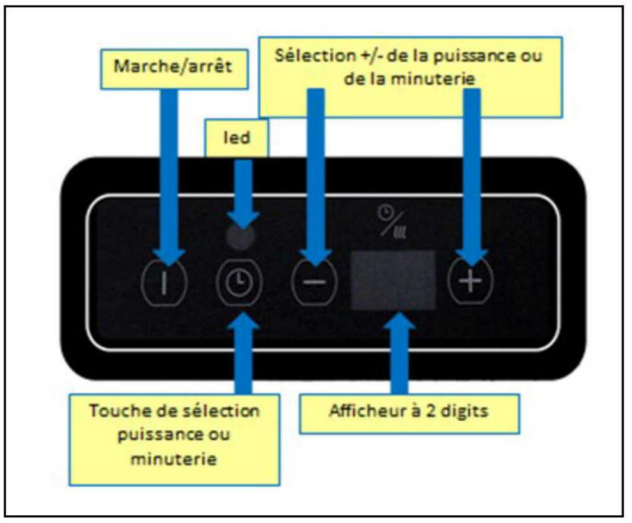

- Puissance : 2500 W.
- Alimentation : 210—230V (monophasé) AC 50 ou 60Hz (+/-) 2%.
- Carter en inox type AISI 304 intégrant un dessus de cuisson en verre vitrocéramique.
- Inducteur : 180mm de diamètre.
- Bandeau de commande en verre intégrant les touches capacitives.
- Commandes : marche/arrêt, touche avec sa led de sélection puissance ou minuterie, touche de sélection (+/-) avec 20 niveaux de puissance et une minuterie jusqu'à 99 minutes, un afficheur de 2 digits.
- Afficheur : affichage des niveaux de puissance ou de la minuterie.
- Ampérage : 11A.
- Conçu et fabriqué en France.

	GL 2500
Position	Puissance (W)
1	25
2	50
3	75
4	100
5	150
6	200
7	250
8	300
9	400
10	500
11	700
12	900
13	1100
14	1300
15	1500
16	1700
17	1900
18	2100
19	2300
20	2500

FICHE TECHNIQUE

GL 3000
GL 3500

Mono foyer posable
Gamme GEOLINE

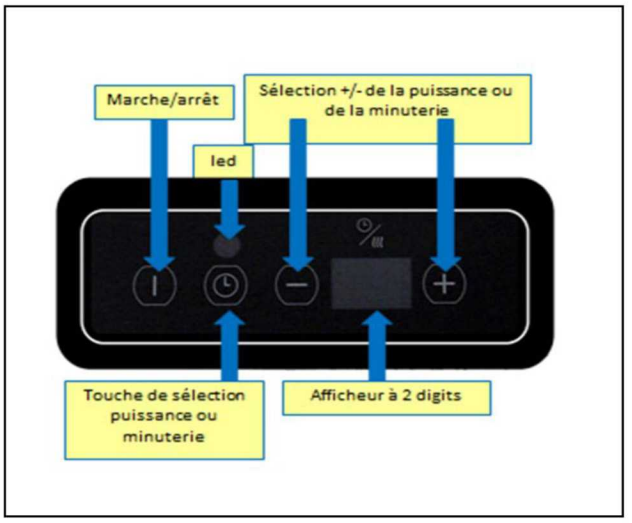

- Puissance : 3000 ou 3500 W.
- Alimentation : 210—230V (monophasé) AC 50 ou 60Hz (+/-) 2%.
- Carter en inox type AISI 304 intégrant un dessus de cuisson en verre vitrocéramique.
- Inducteur : 220mm de diamètre.
- Bandeau de commande en verre intégrant les touches capacitives.
- Commandes : marche/arrêt, touche avec sa led de sélection puissance ou minuterie, touche de sélection (+/-) avec 20 niveaux de puissance et une minuterie jusqu'à 99 minutes, un afficheur de 2 digits.
- Afficheur : affichage des niveaux de puissance ou de la minuterie.
- Ampérage : 13A pour GL3000 et 16A pour GL3500.
- Conçu et fabriqué en France.

	GL 3000	GL 3500
Position	Puissance (W)	Puissance (W)
1	50	50
2	100	100
3	150	150
4	200	200
5	300	300
6	400	400
7	500	600
8	600	800
9	700	1000
10	800	1200
11	1000	1400
12	1200	1600
13	1400	1800
14	1600	2000
15	1800	2200
16	2000	2400
17	2200	2600
18	2400	2900
19	2700	3200
20	3000	3500